ЛЮК ТЕХНОЛОГИЧЕСКОГО ОТСЕКА РЕЗЕРВУАРА

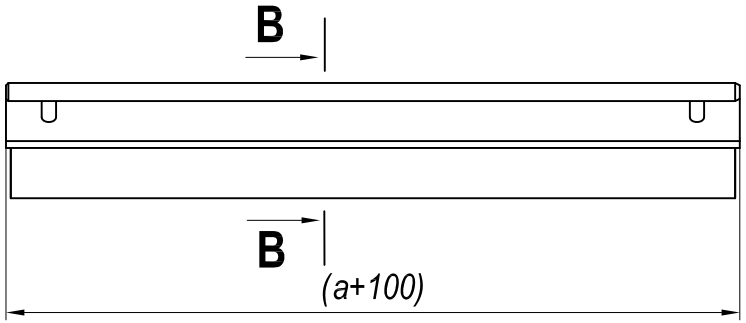

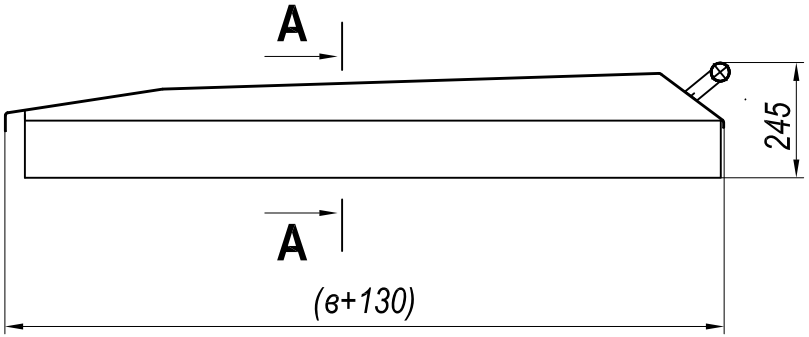

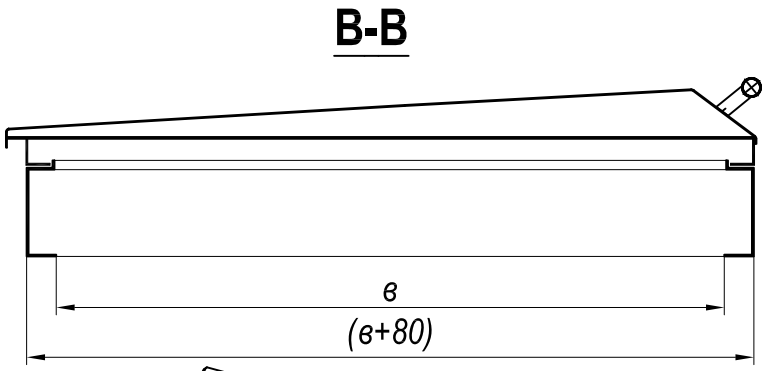

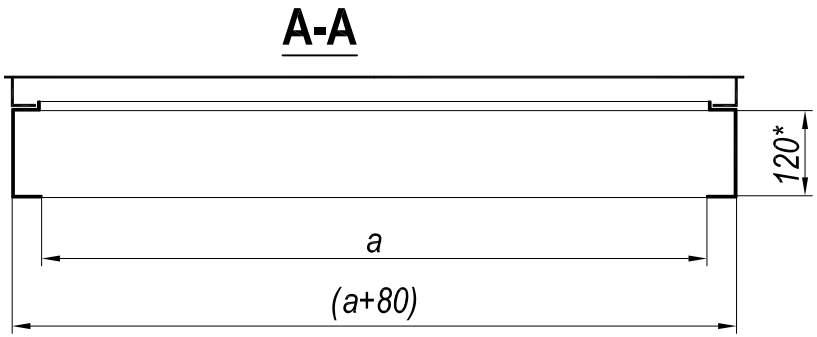

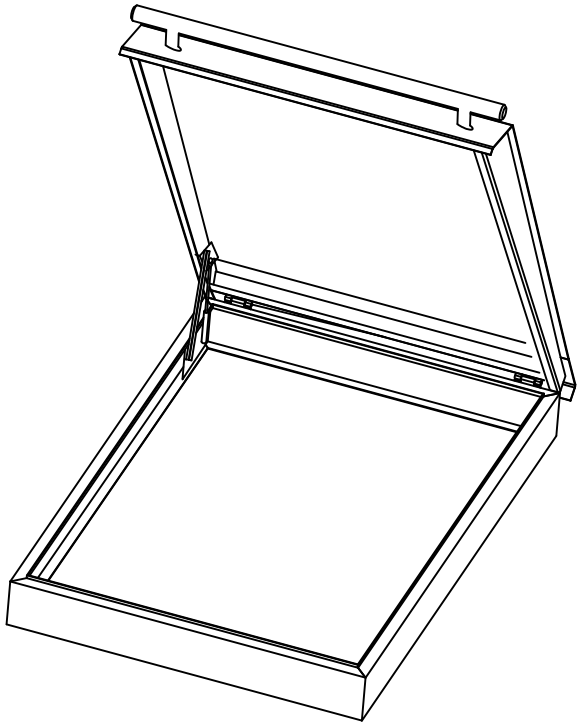

№	Ширина, а	Длина, в

*** Высота основания в особых случаях может быть изменена**